Кожухотрубные теплообменники BOWA C06A03 с доставкой по России

sn22.ru/catalog/kozhukhotrubnye-teploobmenniki/bowa_/c06a03

Кожухотрубный теплообменник BOWA C06A03 разработан для процессов кондиционирования воздуха (для высоких температур) и для охлаждения (при низких температурах).

Трубный пучок состоит из предварительно смоделированных U-образных труб, которые обладают высоким коэффициентом теплопередачи.

Направляющая камера и трубная решетка зафиксированы между собой через кольцевое уплотнение болтовым соединением и образуют плавающую пару. Благодаря особенностям конструкции трубный пучок может быть извлечен из кожуха без демонтажа направляющей камеры.

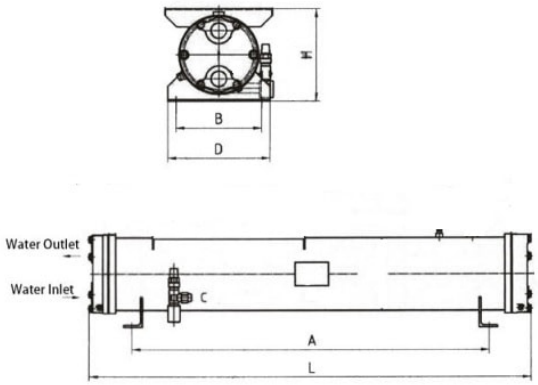

Технические характеристики:

Мощность: 8,5 кВт;

A: 600 мм;

B: 250 мм;

L: 810 мм;

D: 300 мм;

H: 260 мм.

Посмотреть весь каталог BOWA

Прослушать отзывы о теплообменниках

Узнать цену теплообменника

Вы всегда можете получить консультацию у нашего специалиста.

Обращайтесь по номеру **8-804-333-71-04 (звонок бесплатный),**
пишите на электронную почту **sale@sn22.ru**

ver. 3.05.20 - все права защищены (R)